PŮDORYS SCHODIŠTĚ
1: 50

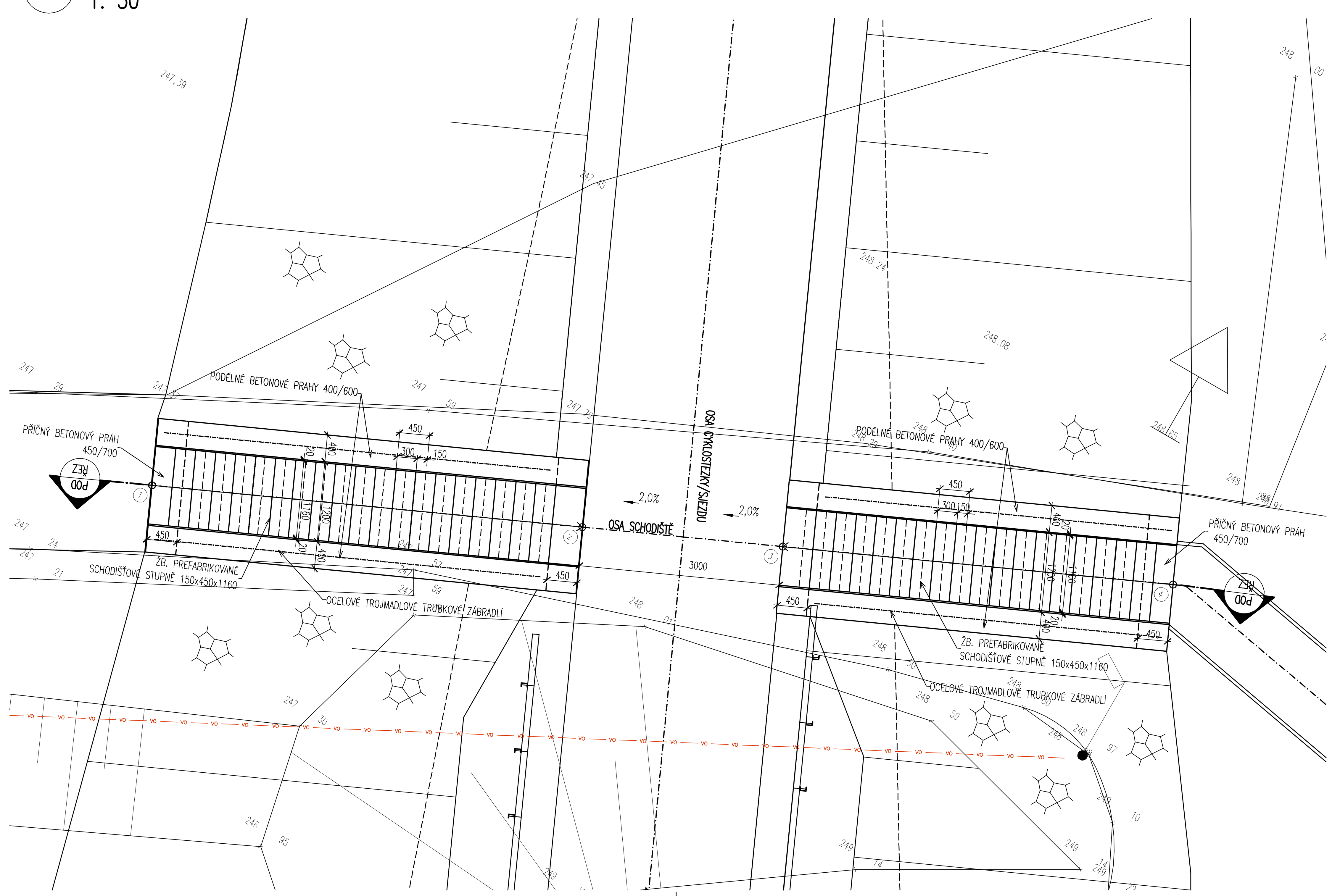

PŘÍČNÝ ŘEZ SCHODIŠTĚ
1:50

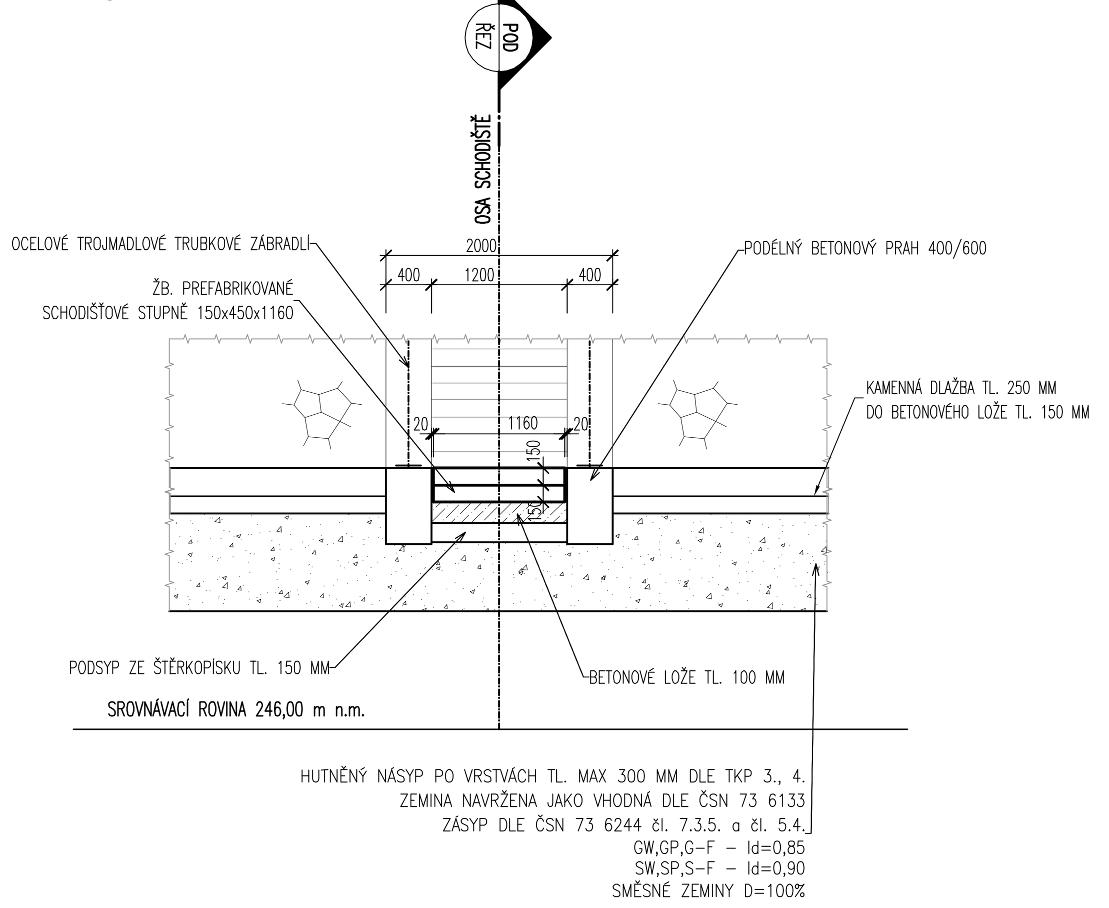

SCHÉMA VÝZTUŽE SCHODIŠŤOVÉHO STUPNĚ
1: 10

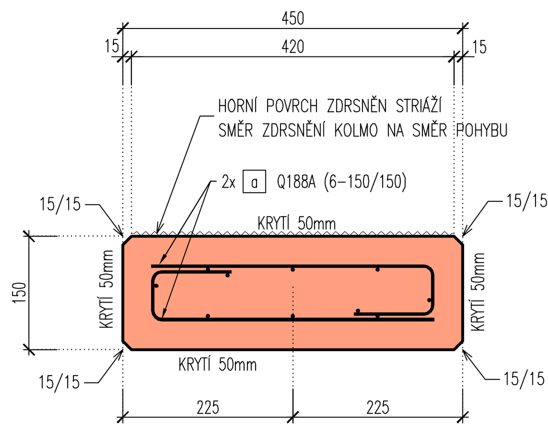

VZOROVÝ PŘÍČNÝ ŘEZ TROJMADLOVÉHO TRUBKOVÉHO ZÁBRADLÍ
1: 20

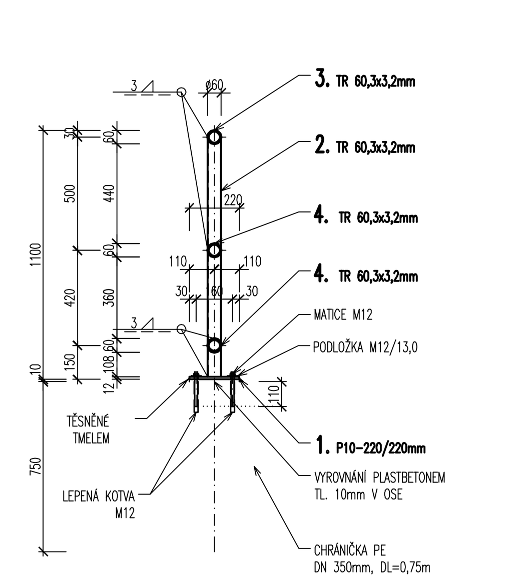

VZOROVÝ PŮDORYS TROJMADLOVÉHO TRUBKOVÉHO ZÁBRADLÍ
1: 20

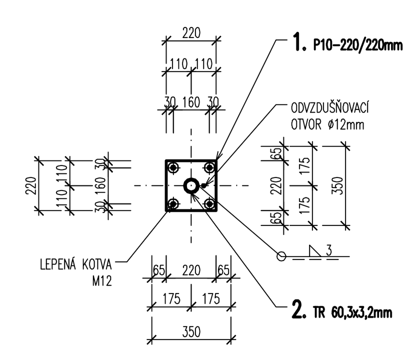

VYTYČOVANÉ BODY SCHODIŠTĚ:

ČÍSLO BODU	Y[m]	X[m]
1	625222.651	1051047.508
2	625216.780	1051044.839
3	625214.044	1051043.595
4	625208.718	1051041.174

POZNÁMKA KE KCI ZÁBRADLÍ:

1. OSAZENÍ:
   - TVAR ZÁBRADELNÍCH VÝPLNÍ V ZÁVISLOSTI NA JEJICH UMÍSTĚNÍ BUDE ZAKRESLEN V SAMOSTATNÉM SCHEMA.
   - SKUTEČNÝ TVAR ZÁBRADELNÍ VÝPLNĚ BUDE PROVEDEN NA ZÁKLADĚ VÝROBNÍHO SCHEMA DÍLCE S OHLEDEM NA PODÉLNÝ SKLON ZÁBRADLÍ.
   - PŮDORYSNĚ SE UVAŽUJÍ DÍLCE PŘÍMÉ.
   - ZÁBRADLÍ JE NAVRŽENO MIN. VÝŠKY 1,10m NAD PŘILEHLÝM POVRCHEM CHODNÍKU.
   - DILATACE ZÁBRADLÍ JE NAVRŽENA VLASTNÍ KONSTRUKCÍ STYKŮ JEDNOTLIVÝCH DÍLCŮ.
   - DILATAČNÍ SPOJE JSOU NAVRŽENY JAKO ELEKTRICKY NEIZOLOVANÉ.
2. PROTIKOROZNÍ OCHRANA KONSTRUKCE:
   - PROTIKOROZNÍ OCHRANA KONSTRUKCE ZÁBRADLÍ MUSÍ SPLŇOVAT PODMÍNKY TKP 19.B.
   - VŠECHNY KONSTRUKČNÍ DÍLY SE ŽÁROVĚ ZINKUJÍ. VLASTNOSTI A METODY ZKOUŠENÍ POVLAKU ZINKU JSOU DEFINOVÁNY ČSN EN ISO 1461
   - ÚPRAVA POVRCHU: STUPEŇ PŘÍPRAVY POVRCHU – Be
     ZAOBLENÍ VŠECH HRAN POD POLOMĚREM R=2mm
     ZABROUSIT SVARY
     CELKOVÁ TLOUŠŤKA KOMBINOVANÉHO POVLAKU DLE TABULKY I. A II. PŘÍLOHY 19.B.P5
   - POŽADAVEK NA MINIMÁLNÍ ŽIVOTNOST: 30r OCHRANNÉHO POVLAKU ČSN EN 12944-2 30 (VV)
   - SE STUPNĚM KOROZNÍ AGRESIVITY PODLE ČSN EN 12944-2 A TABULKY III b TKP 19: C4 + K8 (SPECIÁLNÍ)
   - PLÁN ÚDRŽBY (ČIŠTĚNÍ A MYTÍ OK) ROKY: 1 x PO ZIMĚ,
   - OCHRANNÝ POVLAK DLE TABULKY II. TKP 19: III A
3. PROTIKOROZNÍ OCHRANA OCELOVÉHO ZÁBRADLÍ – III A
   - KOMBINOVANÁ PROTIKOROZNÍ OCHRANA PONOREM DO ROZTAVENÉHO KOVU + NÁTĚREM
   - ŽÁROVÉ ZINKOVÁNÍ PONOREM (MINIMÁLNÍ 70 μm VE SMYSLU TKP 19.): 80 μm
   - POČET VRSTEV: 1
   - TLOUŠŤKA VRSTVY NDFT PRO NÁTĚR: 70 μm
   - CELKOVÝ POČET VRSTEV: 3-4
   - CELKOVÁ TLOUŠŤKA VRSTVY NDFT (MINIMÁLNÍ 70 μm): MIN.PRŮMĚRNÁ tl. Zn 70+210=280 μm
   - BAREVNÝ ODSTÍN VRCHNÍ VRSTVY: RAL 6017- ODSTÍN ZELENÉ

   NUTNO ODSOUHLASIT OBJEDNATELEM AKCE !!!
   - KONKRÉTNÍ SKLADBA PKO BUDE NAVRŽENA A DOLOŽENA DODAVATELEM DLE TKP 19 – ČÁST B
4. VÝROBA:
   - V DÍLCÍCH ZÁBRADLÍ BUDOU PROVEDENY ODVĚTRÁVACÍ OTVORY V PATĚ SLOUPKU, NA DOLNÍ PLOŠE MADLA A DOLNÍ PLOŠE PŘÍČLE Z DŮVODU ODVZDUŠNĚNÍ PŘI ZINKOVÁNÍ.
5. MATERIÁL:

   KONSTRUKCE ZÁBRADLÍ (DLE TKP 19.A – TAB2 – ŘÁDEK 11.)
   - POPIS KONSTRUKCE (ČÁST KONSTRUKCE): 11. ZÁBRADLÍ
   - POŽADAVKY NA JAKOST DLE ČSN EN ISO 3834-1: STANDARDNÍ
   - POŽADAVKY DLE ČSN EN ISO 15607: 6.2
   - POŽADAVKY NA JAKOST SVARŮ DLE ČSN EN 5817: C
   - SPECIFIKACE POSTUPU SVAŘOVÁNÍ (WPS), ROZSAH SVARŮ: V CELÉM ROZSAHU DLE ČSN EN ISO 15609-1 A 3834-2
   - KLASIFIKACE POSTUPŮ SVAŘOVÁNÍ WPQP, ROZSAH SVARŮ: V CELÉM ROZSAHU PODLE ČSN EN ISO 15614-1 (6.2.) NEBO DLE ČSN EN ISO 3834-3
   - POŽADAVKY INSTRUKCE (TP VÝROBY, MONTÁŽE, SVAŘOVÁNÍ): POŽADUJE SE
   - VÝROBNÍ SKUPINA DLE ČSN EN 1090-2+A1: PLATÍ ČL. 11.3.3 A TOLERANCE DANÉ NORMOU PRO EXC2
   - PRŮKAZ ZPŮSOBILOSTI DLE ČSN EN 1090-2+A1: V (VÝROBA) M (MONTÁŽ A OPRAVY)
   - DOKUMENT KONTROLY ZÁKLADNÍHO MATERIÁLU DLE ČSN EN 10204: 3.1
   - MATERIÁL ZÁBRADLÍ: **S235, S235JRH, S235JR NEBO LEPŠÍ**

   KOTVY KONSTRUKCE ZÁBRADLÍ
   - VLEPENÁ KOTVA M12 S PŘEDVRTANÝM OTVOREM MIN. ⌀14 mm MIN. HLOUBKY 110 mm.
   - MATERIÁL: **8.8, NEREZOVÉ A4**
   - ALTERNATIVNĚ JE MOŽNO NAHRADIT KOTVENÍ SYSTÉM PATNÍCH SLOUPKŮ JINOU KOTVOU ČI TYČÍ
   - MIN. NÁVRHOVÁ TAHOVÁ ÚNOSNOST JEDNÉ KOTVY SE POŽADUJE 11,50 kN (CHAR. 8,50 kN)
   - PRŮMĚR OTVORU KOTVENÉHO PRVKU BUDE UPRAVEN DLE TYPU KOTVY
6. SVARY:
   - SVARY KONSTRUKCE SE UVAŽUJÍ KONSTRUKČNÍ KOUTOVÉ S UVEDENOU VÝŠKOU SVARU min. 3 mm
   - SVARY JSOU PO OBVODU UZAVŘENÉ
7. TŘÍDA PROVEDENÍ:
   - TŘÍDA PROVEDENÍ: EXC2
   - **ZÁBRADLÍ JE NAVRŽENO NA ZATÍŽENÍ PODLE ČSN EN 1991-2 A POSOUZENO DLE ČSN EN 1993-2**
8. UPOZORNĚNÍ:
   - **TATO DOKUMENTACE SLOUŽÍ JAKO PODKLAD K VYHOTOVENÍ VTD DOKUMENTACE A TEP MONTÁŽE ZÁBRADLÍ**

PODÉLNÝ ŘEZ SCHODIŠTĚ
1:50

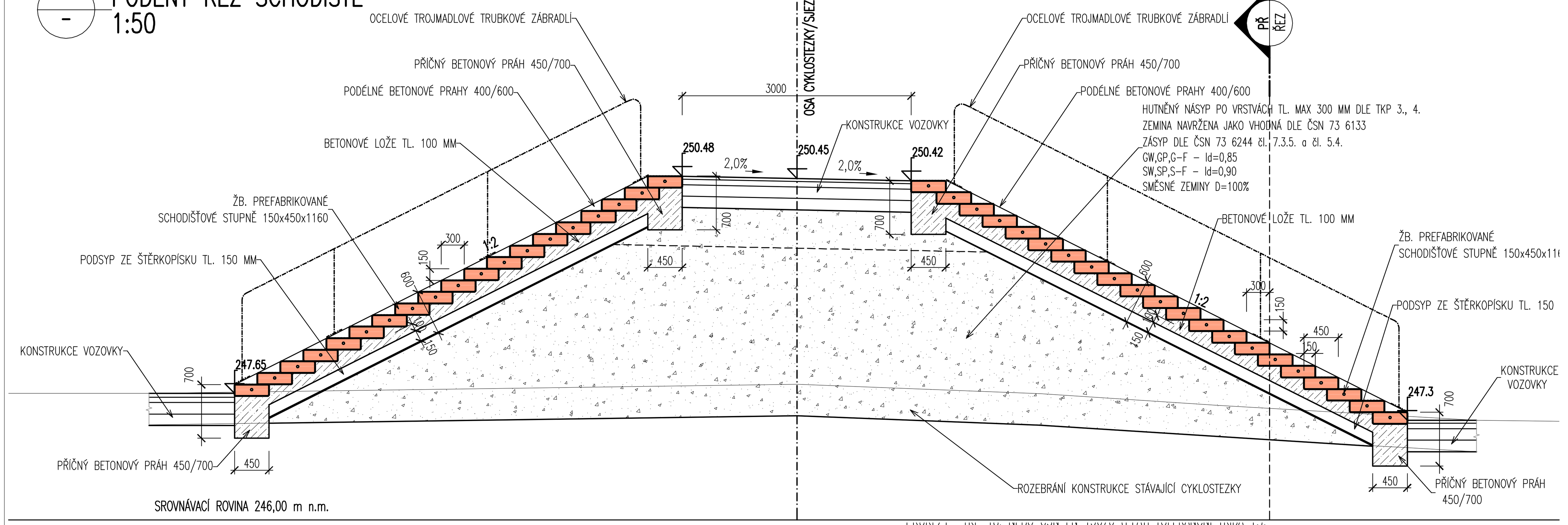

POZNÁMKY:

PŘESNOST VYTYČENÍ A PŘÍPUSTNÉ ODCHYLKY JSOU DÁNY:

- ČSN 73 0420 – Přesnost vytyčování staveb
- ČSN 01 3419 – Výkresy ve stavebnictví. Vytyčovací výkresy staveb
- ČSN 73 0212 – Geometrická přesnost ve výstavbě, kontrola přesnosti
- TKP KAPITOLA 1., PŘÍLOHA č.9
- TKP KAPITOLA 16, 18. A DALŠÍ SOUVISEJÍCÍ.

TOLERANCE ROVNOSTI (dle TKP 1.):

VZTAŽNÁ DÉLKA [m]	2	4	8	10
TOLERANCE [mm] (OBECNÁ HODNOTA)	10	15	20	25
TOLERANCE [mm] (ŘÍMSY, ZÁBRADLÍ A OBRUBNÍKY)	6	10	12	15

PŘÍPUSTNÉ ODCHYLKY:

TOLERANCE PRO ROVINNOST POVRCHŮ A PŘÍMOST HRAN – ČSN EN 13670 (TOLERANČNÍ TŘÍDA 1):

- ROVINNOST – POVRCH VE STYKU S BEDNĚNÍM NEBO HLAZENÝ:
  - *CELKOVĚ* l = 2,0 m 9 mm
  - *MÍSTNĚ* l = 0,2 m 4 mm
- ROVINNOST – POVRCH BEZ STYKU S BEDNĚNÍM:
  - *CELKOVĚ* l = 2,0 m 15 mm
  - *MÍSTNĚ* l = 0,2 m 6 mm
- KOSOÚHLOST PŘÍČNÉHO ŘEZU:
  - *větší z a/25 nebo b/25, ale ne více než ± 30 mm*
- PŘÍMOST HRAN:
  - *pro délky l < 1,0 m* ± 8 mm
  - *pro délky l > 1,0 m* ± 8 mm/m, ale ne více než ± 20 mm

- li – ROZMĚRU PRŮŘEZU (NOSNÁ KONSTRUKCE, DESKA, PILÍŘ)

ROZMĚR	TOLERANČNÍ TŘÍDA 1	
li < 150 mm	±10 mm	
li = 400 mm	±15 mm	
li >= 2500 mm	±30 mm	(MEZILEHLÉ HODNOTY SE INTERPOLUJÍ)

- PRAVOÚHLOST PŘÍČNÉHO ŘEZU
  a ... ROZMĚR PŘÍČNÉHO ŘEZU VĚTŠÍ Z ±0,04 a NEBO ±10 mm, ALE NE VÍCE NEŽ ±20 mm
- POLOHA BETONÁŘSKÉ VÝZTUŽE

h ... VÝŠKA PRŮŘEZU	TOLERANČNÍ TŘÍDA 1	
h <= 150 mm	+10 mm	
h = 400 mm	+15 mm	(MEZILEHLÉ HODNOTY SE INTERPOLUJÍ)
h >= 2500 mm	+20 mm	
MINIMÁLNÍ	-10 mm	(ZÁVISÍ NA Δ c_{dev})
STYKOVÁNÍ PŘESAHEM	-0,06 L (L ... délka přesahu)	

POŽADAVKY NA HOTOVÝ VÝROBEK DLE ČSN EN 15050+A1

GEOMETRICKÉ VLASTNOSTI
- VÝROBNÍ TOLERANCE, TABULKA 1 – POVOLENÉ ODCHYLKY (DOPLŇUJE POŽADAVKY Z EN 13369):

POPIS	TOLERANČNÍ TŘÍDA 1
SVISLÉ ZKOSENÍ	±0,015 h
VODOROVNÉ ZKOSENÍ	±0,02 b NEBO ±0,02 a (KTERÉ SE TÝKÁ)
SVISLOST	±0,015 h
BOČNÉ ODCHYLKA	±L/500
VZEPĚTÍ NEBO PRŮHYB	±50 % Z DEKLAROVANÉ HODNOTY NEBO L/800 (VĚTŠÍ HODNOTA)

VLASTNOSTI POVRCHU
- CHARAKTERISTIKA POVRCHU DLE ČSN EN 13369, KAP. 4.3.2 A PŘÍLOHA J.4
- MEZNÍ ODCHYLKY JSOU UVEDENÉ V ČSN EN 15050+A1 KAP. 4.3.2

> PROHLUBNĚ HLUBŠÍ NEŽ 8 mm (5 mm PRO VNĚJŠÍ POVRCHY) SE MAJÍ ZAPLNIT VHODNOU MALTOU, JEJÍŽ PEVNOST NENÍ MENŠÍ NEŽ PEVNOST BETONU PREFABRIKOVANÉHO PRVKU.
> PŘÍTOMNOST PROHLUBNÍ HLUBŠÍCH NEŽ 15 mm JE VŠAK ZNÁMKOU NEDOSTATEČNÉHO ZHUTNĚNÍ BETONU. V TOMTO PŘÍPADĚ, A POKUD OBJEDNATEL DOVOLÍ, SE SMÍ OPRAVA PROVÉST POUZE PO TECHNICKÉM ZHODNOCENÍ PROBLÉMU A JEHO ZÁVAŽNOSTI.

ÚPRAVA POVRCHŮ
dle TKP 18.

POVRCHOVÁ ÚPRAVA BETONOVÝCH KONSTRUKCÍ:
- C1a – POVRCH BEDNĚNÍ A ZKOSENÍ
- Ed – POVRCH ZDRSNĚNÍ (STRIÁŽ)

KATEGORIE POVRCHOVÉ ÚPRAVY BETONOVÝCH KONSTRUKCÍ PODLE BEDNÍCÍHO MATERIÁLU:
- A: Nehoblovaná prkna na sraz.
- B: Hoblovaná prkna na polodrážku se zkosením nebo bez zkosení hran prken.
- C1: Vodovzdorná překližka nebo ocelové bednění.
- C2: Celoplošné vícevrstvé desky se strukturou dřeva (drátkované) zpevněné povrchově pečetící pryskyřičnou vrstvou.
- D: Speciální druhy bednění (reliéfový pohledový beton, vymývaný pohledový beton, speciální vložky do bednění apod.).
- E: Úprava nebedněných ploch – úprava dřevěným hladítkem bez použití přídavné vody. Pochozí a pojížděné plochy se upraví striáží (zdrsněním).

KATEGORIE POVRCHOVÉ ÚPRAVY BETONOVÝCH KONSTRUKCÍ PODLE DOSAŽENÉ KVALITY POVRCHU:
- a: Povrch s drobnými vadami – Po odbednění odstraněny drobné odštěpky a přetoky. Větší prohlubně reprofilovány speciálními hmotami (maltami). Odchylky barvy, odstínu a struktury betonu nejsou na závadu. V případě podkladů izolací proti vodě nebo zemní vlhkosti musí povrch splňovat požadavky pro příslušný izolační systém.
- b: Jednotný a jednobarevný povrch – Povrch s jednotnou barvou, odstínem a strukturou bez odchylek uvedených v bodě a), s možností opravy lokálních defektů speciálními stěrkovými nebo reprofilačními hmotami.
- c: Opracovaný povrch betonu – povrch s jednotnou barvou, odstínem a strukturou bez odchylek uvedených v bodě a) a b), upravený pemrlováním, vymýváním (obnažení struktury cca 2 mm) nebo otryskáním abrazivem tak, aby byla patrná struktura betonu, případně povrch se strukturou vytvořenou stříkaným betonem bez dalších úprav. Kategorie c) musí být vždy podrobně specifikována v ZDS.
- d: Pohledový beton s dále definovanými povrchovými vlastnostmi – Povrch s jednotnou barvou, odstínem a strukturou bez odchylek uvedených v bodě a) a b). Žebírka vzniklá ve spárách mezi prvky bednění mohou mít max. šířku 3 mm. Připouští se sražení hran, žebírek (ze spár mezi prkny) po odbednění. Požaduje se vodotěsná výplň míst konstrukčních prostupů reprofilační maltou s přebroušením vysokootáčkovou bruskou se vzduchem chlazeným diamantovým brusným kotoučem. Povrchy musí být souosé, jednotné, uzavřené, rovné a bez větších pórů.
- e: Povrch se zvláštní úpravou podle individuálního požadavku ZDS, (např. předepsaný druh a barva složek betonu).

NEJMENŠÍ PRŮMĚR PRO OHÝBÁNÍ DLE ČSN EN 1992-1-1

Průměr prutu	
⌀≤16mm	⌀>16mm
4⌀	7⌀

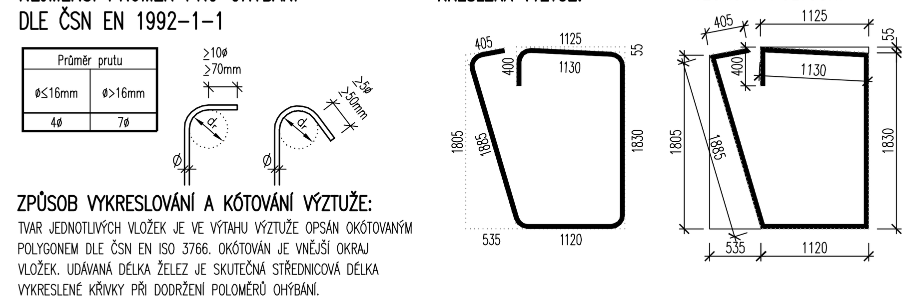

ZPŮSOB VYKRESLOVÁNÍ A KÓTOVÁNÍ VÝZTUŽE:
TVAR JEDNOTLIVÝCH VLOŽEK JE VE VÝTAHU VÝZTUŽE OPSÁN OKÓTOVANÝM POLYGONEM DLE ČSN EN ISO 3766. OKÓTOVÁN JE VNĚJŠÍ OKRAJ VLOŽEK. UDÁVANÁ DÉLKA ŽELEZ JE SKUTEČNÁ STŘEDNICOVÁ DÉLKA VYKRESLENÉ KŘIVKY PŘI DODRŽENÍ POLOMĚRŮ OHÝBÁNÍ.

LEGENDA STÁVAJÍCÍ STAV :
- HRANY PLOCH, BUDOV, ROZHRANÍ POVRCHŮ, KULTUR ATD.

LEGENDA NOVÝ STAV:
- OSA KOMUNIKACE
- NOVÝ STAV

MATERIÁLY

KONSTRUKČNÍ BETONY:
dle TKP 18. a dle ČSN EN 206

ŽB. PREFABRIKOVANÉ STUPNĚ	C30/37	XC4, XF4, XD3	– Cl 0,40 – Dmax 16 – S4
PODKLADNÍ BETON	C16/20n	XF1	– Cl 1,00 – Dmax 22 – S2

NEKONSTRUKČNÍ BETONY:
dle TKP 18. a dle ČSN EN 206

PODKLADNÍ BETON DLAŽEB DO 10%	C20/25n	XF3	– Cl 1,00 – Dmax 22 – S2
PODKLADNÍ BETON DLAŽEB NAD 10%	C16/20n	XF1	– Cl 1,00 – Dmax 22 – S2
BETONOVÝ MONOLITICKÝ PRÁH	C25/30n	XF3	– Cl 1,00 – Dmax 22 – S2
SPÁROVACÍ MALTA PRO DLAŽBU	M25	XF4	

LEGENDA – STÁVAJÍCÍ INŽENÝRSKÉ SÍTĚ:
- vo — vo — VEDENÍ VEŘEJNÉHO OSVĚTLENÍ-OBEC ALBRECHTICE

MĚŘÍTKO:

1:50 — m 0,5 1,0 1,5 2,0 2,5

1:10 — m 0,10 0,20 0,30 0,40 0,50

SO 104
DSP+PDPS

SOUŘADNICOVÝ SYSTÉM:	S-JTSK		
VÝŠKOVÝ SYSTÉM:	BpV		
KRESLIL:	MILOŠ BEDNÁŘ, DIS.		MDS PROJEKT, FÖRSTEROVA Č.P. 175, 566 01 VYSOKÉ MÝTO, EMAIL: MDS@MDSPROJEKT.CZ
ZPRACOVAL:	MILOŠ BEDNÁŘ, DIS.		
TECHNICKÁ KONTROLA:	ING. JAN BURSA		
ZODPOVĚDNÝ PROJEKTANT:	ING. JAN BURSA		
HLAVNÍ PROJEKTANT:	MILOŠ BEDNÁŘ, DIS.		
KRAJ: KRÁLOVÉHRADECKÝ	OKRES: RYCHNOV NAD KNĚŽNOU	OBEC: TÝNIŠTĚ n.O. – ALBRECHTICE n.O.	STUPEŇ: DSP+PDPS
INVESTOR: KRÁLOVÉHRADECKÝ KRAJ, PIVOVARSKÉ NÁMĚSTÍ 1245, 500 03 HRADEC KRÁLOVÉ			ZAK.ČÍSLO: 1437-22-3
AKCE: II/305 Týniště nad Orlicí – Albrechtice nad Orlicí			ARCHIVNÍ ČÍSLO: 1437
			DATUM: 02/2022
			FORMÁT: 6A4
OBJEKT: D.2.4. SO 104-PŘELOŽKA STÁVAJÍCÍ CYKLOSTEZKY V K.Ú. ALBRECHTICE NAD ORLICÍ			MĚŘÍTKO: 1:50
OBSAH: SCHODIŠTĚ V KM 0,124 74 ČÁSTI 1. SO 104			ČÍSLO SOUPRAVY: — ČÍSLO PŘÍLOHY: D.2.4.7.